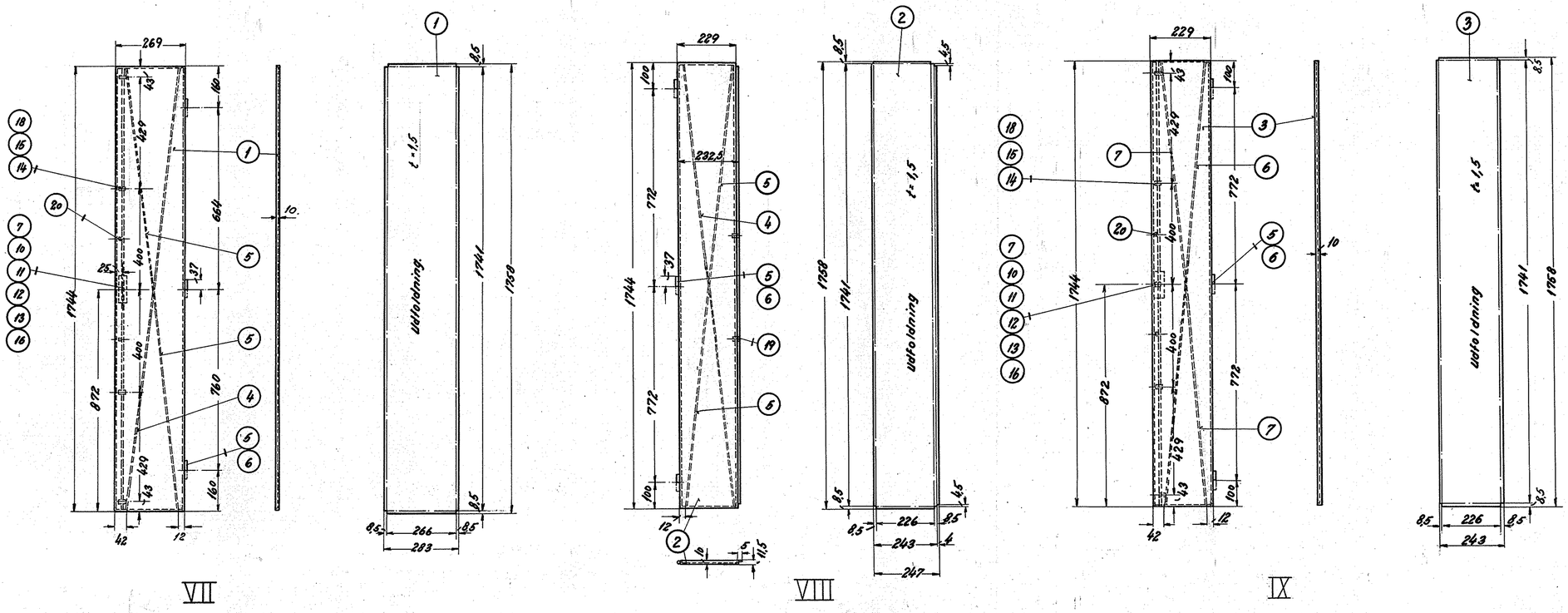

De stiplede linier på udfoldningen af dørene er bukkelinier.

Angående dørenes udførelse se tegn. 305L-17.622

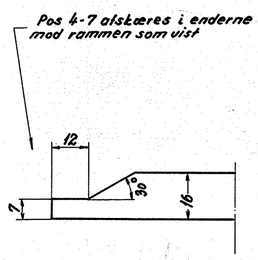

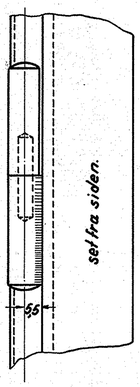

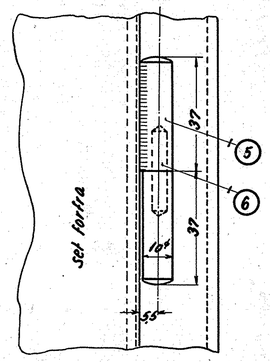

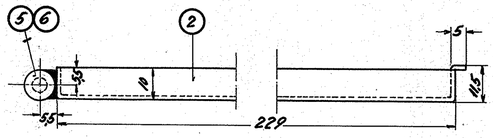

Vægt pr. lokomotiv. 16 kg.

Arrangementtegning: 305L-17.611

pos. nr. ◯ henfører til tegn. 305L-17.622.

Stk.	Betegnelse		Pos.	Materiale kvalitet	Model nr. eller materiale størr.	rå vægt	færd. stk.
2	båndj.	16×2,75×861	7	st. 00	bdj. 16×2,75×1800		
1	"	16×2,75×1749	6	"	bdj. 16×2,75×1800		
4	"	16×2,75×865	5	"	bdj. 16×2,75×3600		
2	båndj.	16×2,75×1754	4	"	bdj. 16×2,75×3600		
1	plade	1758×243×1,5	3	st. 00	1770×255×1,5		5,1
1	"	1758×247×1,5	2	"	1770×260×1,5		5,2
1	plade	1758×283×1,5	1	st. 00	1770×295×1,5		6.0

Tegn.	K.R. 28-5-55	Rev.		Afd.	II L.
kalk.	H.K. 5-3-56	Kontr.		Dato	
Dato	Rettelse				Indek
21/2-56	Pos. 4-7 tilføjet			F.S.	a

Målestok: 1:10; 1:1.

FRICHS

Anvendelse	Stykliste nr.
Diesel-el. 1500 hk. lokomotiv.	16193
Tegningens benævnelse	Tegningens nummer.
Dele til skab for elektriske apparater	305L-17.623.
	Indeks. a